SEGBERT
PALLETIZING & AUTOMATION

Gutenbergstraße 16
D-48683 Ahaus

Telefon +49 (0) 25 61 / 95 04-0
Telefax +49 (0) 25 61 / 95 04-20
Mail segbert@segbert.com

# KD
# Kombi-Drehtisch

Zum Ablenken loser, umreifter oder folierter Produktstapel nach links oder nach rechts oder zum Zusammenführen oder Aufteilen zweier Produktströme.

**Technische Spezifikationen**

| | | |
|---|---|---|
| **Antriebe** | | Drehteller, Servoantrieb<br>Förderband, Drehstrommotor – frequenzgeregelt,<br>Formatverstellung Servoantrieb |
| **Steuerung** | | Speicherprogrammierbare Steuerung „Siemens S7“ |
| **Gesamtbreite** | | 680 mm |
| **Gesamtlänge** | | 965 mm (inkl. Schaltschrank) |
| **Gesamthöhe** | | 1070 – 1130 mm |
| **Einlaufhöhe** | | 850 – 900 mm (Standard), 850 – 950 mm (Option) |
| **Auslaufhöhe** | | 850 – 900 mm (Standard), 850 – 950 mm (Option) |
| **Gewicht** | | 200 kg |
| **Produktlänge** | | 170 – 420 mm |
| **Produktbreite** | | 130 – 330 mm |
| **Produktstapelhöhe** | | 30 – 330 mm |
| **Taktgeschwindigkeit** | max. | 24 Takte (einfache 90°-Abdrehung) |
| | max. | 30 Takte (zusammenfügen von 2 einlaufenden auf 1 auslaufende Linie) |
| **Förderbandgeschwindigkeit** | | 30 m/Min. (Standard), 10-42 m/Min. (Option) |
| **Anschlussleistung** | max. | 2 kW |
| **Anschlussspannung** | | 230/400 V / N / PE, 3 Phasen, 50 Hz |
| **Absicherung** | | 3 x 16 A träge |
| **Luftdruck** | | 6 bar |
| **Luftverbrauch** | max. | 0,18 $Nm^3$/min. |
| **Geräuschpegel** | | < 70 dB (A) nach DIN 45635 Teil 1 |
| **Option** | | Der Schaltschrank kann separat gestellt werden, um alle vier Seiten der Maschine als Aus- oder Einlauf nutzen zu können. |
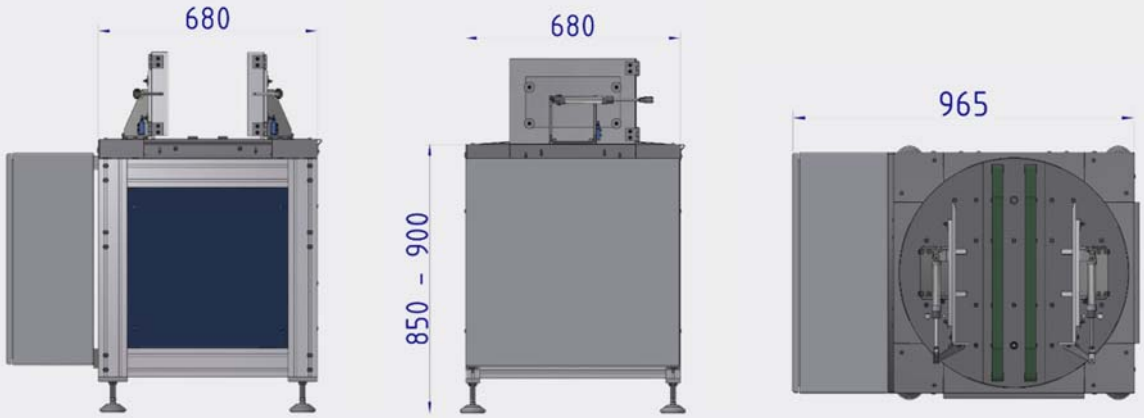
**Sicherheit gegen Eingriffe durch Schutztunnel an allen Ein- und Ausläufen!** (siehe Foto oben)